GEBERIT Kombifix 110.000.00.1 montážní prvek pro závěsné WC, 82 cm, se splachovací nádržkou pod omítku Omega 12 cm

» Koupelny a WC » WC + sedátka + moduly » Moduly

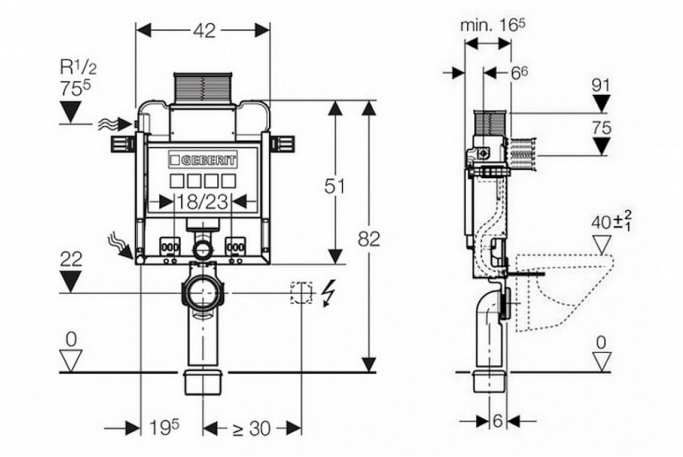



Geberit

Balení	1,0000
Kód produktu	22579
EAN	4025416301707

Montážní prvek Geberit Kombifix pro závěsné WC, 82 cm, se splachovací nádržkou pod omítku Omega 12 cm

Dostupnost: Na dotaz

GEBERIT Kombifix 110.000.00.1 montážní prvek pro závěsné WC, 82 cm, se splachovací nádržkou pod omítku Omega 12 cm

Popis

Technické údaje Tlak při průtoku 10–1000 kPa Teplota vody max. 25 °C Splachovací množství, nastavení ve výrobě 6 / 3 l Velké splachovací množství – rozsah nastavení 4 / 4.5 / 6 / 7.5 l Malé splachovací množství – rozsah nastavení 2–4 l Průtok při tlaku 300 kPa / 3 bar 0.16 l/s Minimální přetlak 10 kPa Výpočtový průtok 0.09 l/s Materiál Ocel Výškově nastavitelný Ne Účel použití Pro zděné stěny K montáži do částečně vysokých předstěnových instalací Pro závěsná WC s připojovacími rozměry podle EN 33:2011 Pro 2 množství splachování Vlastnosti Montážní rám s práškovou barvou Montážní rám se čtyřmi upevňovacími úhelníky Montážní hloubka nastavitelná, 12–20,5 cm Připojovací koleno k montáži bez nářadí Upevnění připojovacího kolena lze instalovat zepředu bez nářadí Splachovací nádržka pod omítku s ovládáním shora nebo zepředu Splachovací nádržka pod omítku s izolací proti orosování U nastavení z výroby je možné okamžité dodatečné spláchnutí Montážní a servisní práce na splachovací nádržce pod omítku bez nářadí Boční přívod vody vlevo nebo vzadu vlevo Kryt pro hrubou montáž pro servisní otvor chrání před vlhkostí a nečistotami Kryt pro hrubou montáž pro servisní otvor s možností zkrácení S trubkovou chráničkou pro přívodní potrubí vody pro sprchovací WC Geberit AquaClean a pro připojovací kabel Upevnění pro přípojku elektřiny Rozsah dodávky Přívod vody R 1/2", vhodný pro MasterFix und MeplaFix, s integrovaným rohovým ventilem a ručním ovládacím kolečkem Kryt pro hrubou montáž pro servisní otvor Připojovací souprava pro WC, ø 90 mm Připojovací koleno z PE-HD, ø 90 mm Přechodka z PE-HD, ø 90 / 110 mm 2 ochranné zátky Souprava pro tlumení hluku 2 závitové tyče M12 Upevňovací materiál

Parametry zboží

Výrobce	Geberit